MiLAGRO®
Brand that inspires

PALERMO
ML4857

Light Source: F Energy Efficiency Class

LED | RC | STAR EFFECT EFEKT GWIAZD

1)

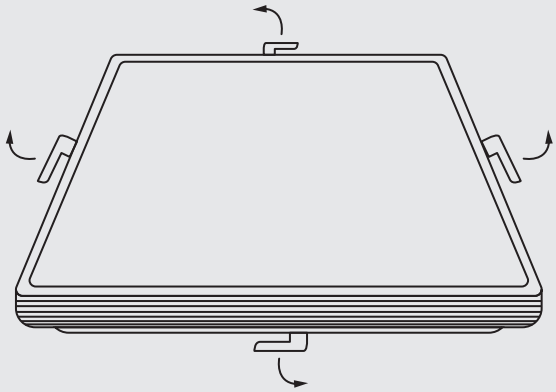

2)

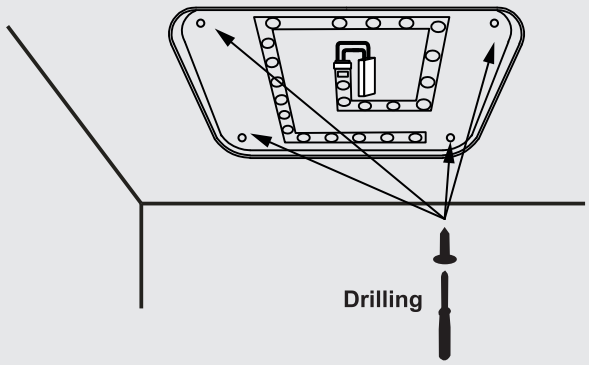

3)

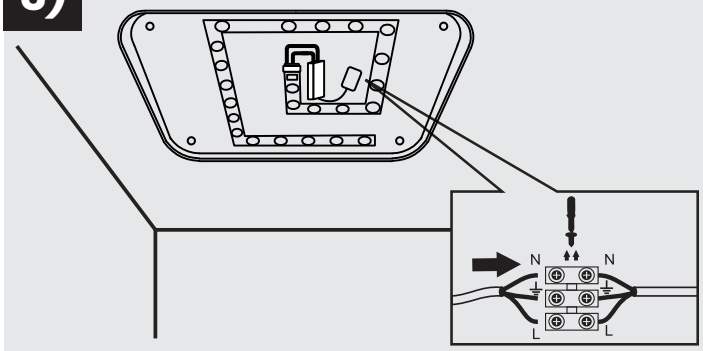

4)

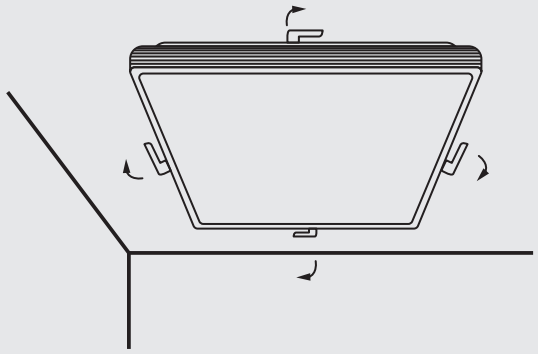

EKO-LIGHT TEAM SP. Z O.O.
UL. GŁÓWNA 142, 42-280
CZĘSTOCHOWA, POLAND

[W] www.eko-light.com
[M] biuro@eko-light.com
[P] +48 666 503 666

Nie stosować ze ściemniaczem.
Do not use with dimmer.

MiLAGRO®
Brand that inspires

PALERMO
ML4857

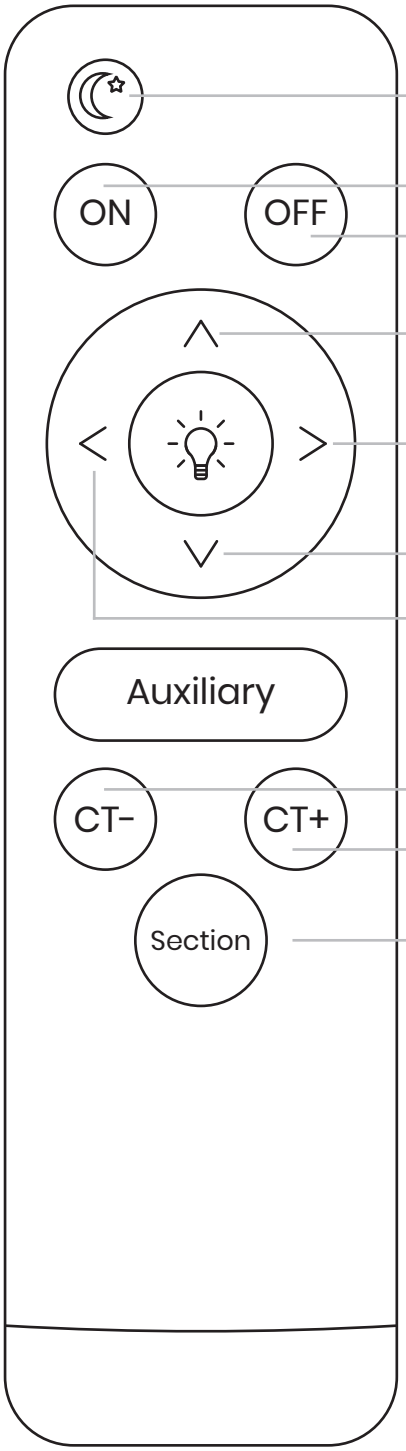

ŚCIEMNIANIE (50% MOCY)
DIMMING (50% POWER)

WŁĄCZ / WYŁĄCZ
ON / OFF

ZWIĘKSZ MOC ZASILANIA
INCREASE POWER

ZMNIEJSZ MOC ZASILANIA
DECREASE POWER

ZMIANA BARWY ŚWIATŁA
CHANGING THE COLOR OF LIGHT

WYBÓR BARWY ŚWIATŁA
ZIMNA > NEUTRALNA > CIEPŁA
LIGHT COLOR SELECTION
COLD> NEUTRAL> WARM

Zmianę barwy światła można dokonać również wyłącznikiem ściennym. W takim przypadku po wyborze odpowiedniej barwy należy odczekać kilka sekund aby plafon zapamiętał ustawienia.

Light colour temperature can also be changed with a wall switch. In such case once the requested light colour is obtained wait for a few seconds in order for the settings to be saved.

light by eko-light

EKO-LIGHT TEAM SP. Z O.O.
UL. GŁÓWNA 142, 42-280
CZĘSTOCHOWA, POLAND

[W] www.eko-light.com
[M] biuro@eko-light.com
[P] +48 666 503 666

Nie stosować ze ściemniaczem.
Do not use with dimmer.